Bezeichnung	00S6L50-0xxx		
Oxni Code	55A1	Resolverkabel	

Für Soforthilfe info@oxni.ch
+41 52 551 00 40

Für Reparaturen Oxni GmbH
Klosterstrasse 34
8406 Winterthur

Es müssen die Hinweise aus dem mitgelieferten Produktehandbuch beachtet werden!

Umgebung

Dynamisch	-40..+80°C
Statisch	-50..+80°C

Technische Daten

Geeignet für flexible Verbindungen in Energieketten oder Robotik Anwendungen

Kabelaufbau	(2x2x0.20 + 1x2x0.38)C mm²		
Spannungsklasse (UL/CSA)	30	V	
Durchmesser	6.95 ±0.15	mm	
Gewicht	70	g/m	

Biegeradius

Dynamisch	70	mm	
Statisch	35	mm	
max. Geschwindigkeit	5	m/s	
max. Beschleunigung	50	m/s²	bei 5m Hub
max. Torrosion	±30	°/m	
Lebensdauer	10’000’000	Zyklen	

Zugkraft

max. dynamisch	20	N/mm²
max. statisch	50	N/mm²

Allgemein

Farbe	Grün RAL 6018
Polyurethane	Ja
Schwer entflammbar	EN 60332-1-1 /// UL/CSA FT1 /// UL VW1
Holgen Frei	Ja
Silikon Frei	Ja

Zertifikate

UL Listed/Recognized	Style 20236 80 °C 30 V
CSA listed	C22.2 N° 210
Oil resistance	EN 60811-2-1, EN 60811-1-1

Schema

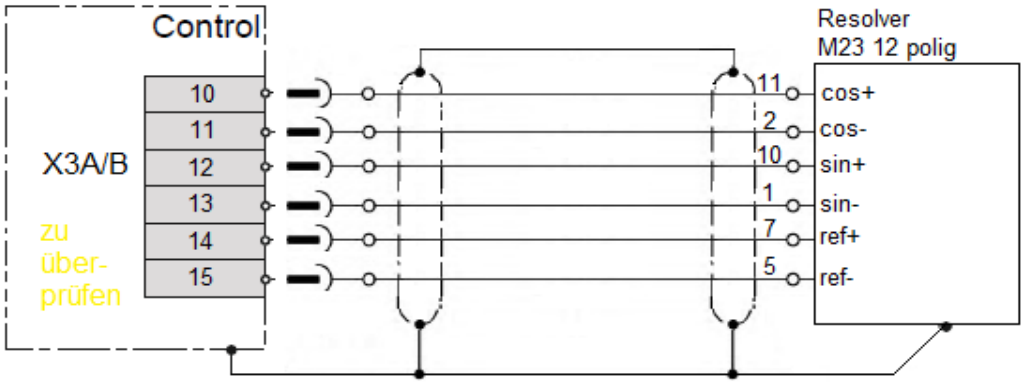

Stecker

Regler D-Sub 3 Reihig, 26 Pol

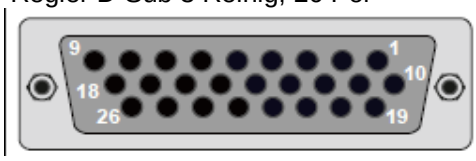

Motor YTec, 12 Pol, Buchse

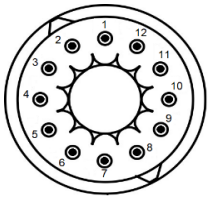

Linksammlung

Oxni	Shop	Link
Oxni		Link